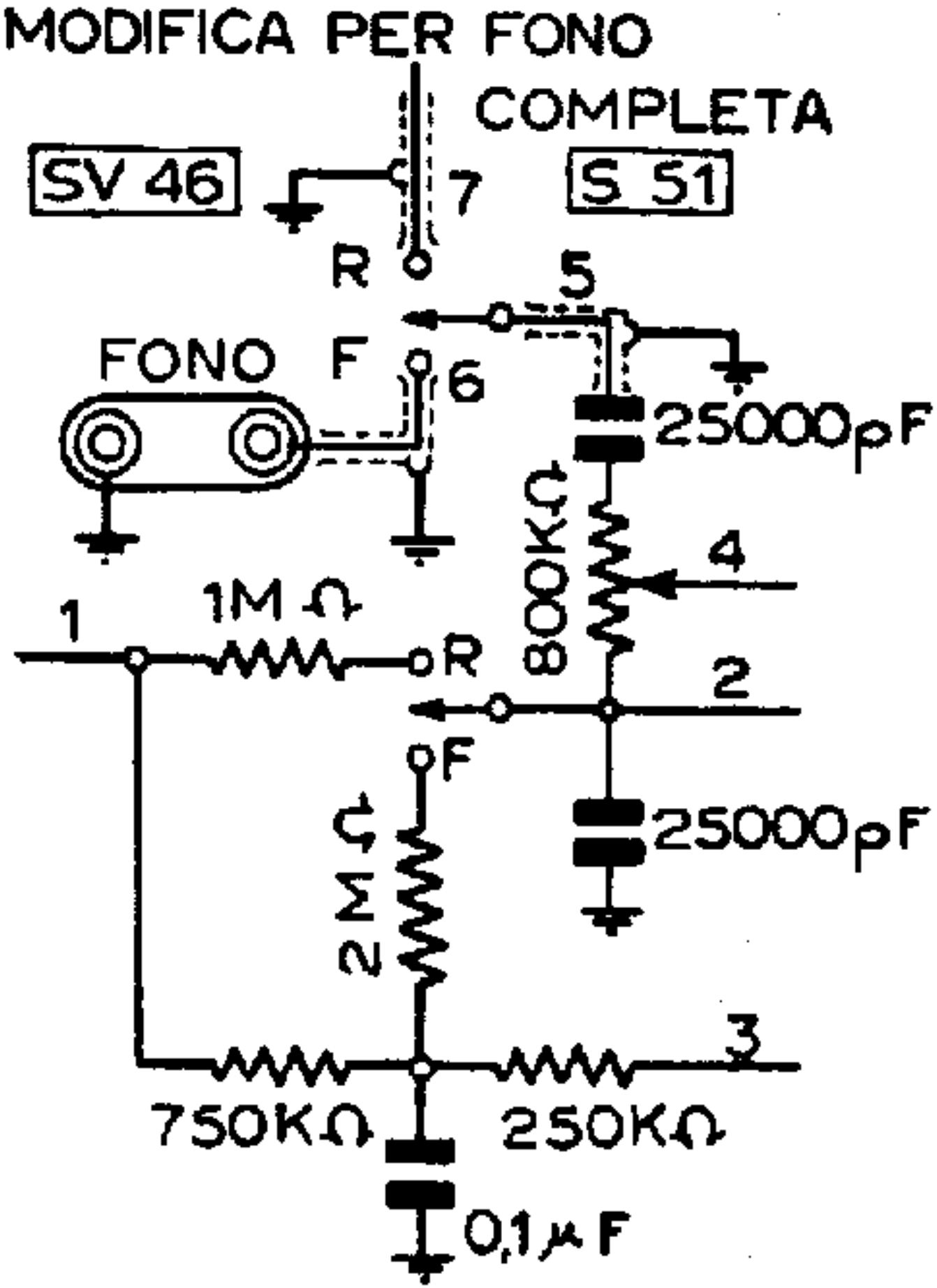

L'attacco fonografico nei Magnadyne « SV 46 »
« S 51 » e « SV 52 »